RAMFAN® 40V / 6Ah Akku

R2-40V

Überlegenes Upgrade mit noch mehr Leistung!

Der 40V/6Ah-Akkupack von RAMFAN ist ein wasserfester Lithium-Ionen-Akku, der eine zuverlässige Stromversorgung mit hoher Energiedichte für tragbare Industrie- und Feuerwehrgeräte bietet. Die Akkuelektronik umfasst integrierte Schutz-, Überwachungs-, Leistungsregelungs- und Akkuaufbereitungsfunktionen.

Hauptmerkmale

PRO//connect	Die exklusiv für RAMFAN entwickelte drahtlose Verbindungstechnologie ermöglicht es Feuerwehrleuten, den Zustand ihrer Akkus im Laufe der Zeit zu verfolgen, interne Bedingungen zu messen, Ladezyklen zu erfassen, die BMS-Firmware zu aktualisieren, Fehler zu beheben und sogar grundlegende Wartungsarbeiten an ihren Akkus durchzuführen.
Vorheizmodus (NEU)	Aktiviert sich bei Kälte unter Nutzung der internen Batteriearchitektur, um die Zelltemperatur sicher zu erhöhen und so Leistung, Zuverlässigkeit und Einsatzbereitschaft bei Kälte zu verbessern. Der Betrieb erfolgt dabei transparent für den Benutzer. Der Status ist über PRO// connect einsehbar.
Ausfallsichere Redundanz	Die RAMFAN Akkus der M- und R-Serie sind für höchste Zuverlässigkeit auf Baustellen konzipiert, wo die Einsatzbereitschaft der Ausrüstung entscheidend ist. Jeder Akku verfügt über eine integrierte, ausfallsichere Redundanz. Sollte eine einzelne Zelle im Einsatz ausfallen, bleibt der Akku betriebsbereit.
Austauschbar	Die Konstruktion der Akkupacks der M- und R-Serie ermöglicht es dem Benutzer, einen entladenen Akku schnell durch einen geladenen zu ersetzen, ohne das Gerät ausschalten zu müssen. Dadurch können kritische Arbeitsabläufe ohne Unterbrechung aufrechterhalten werden.

RAMFAN | Copyright © 2026. Alle Rechte vorbehalten.

RAMFAN® 40V / 6Ah Battery Pack

R2-40V

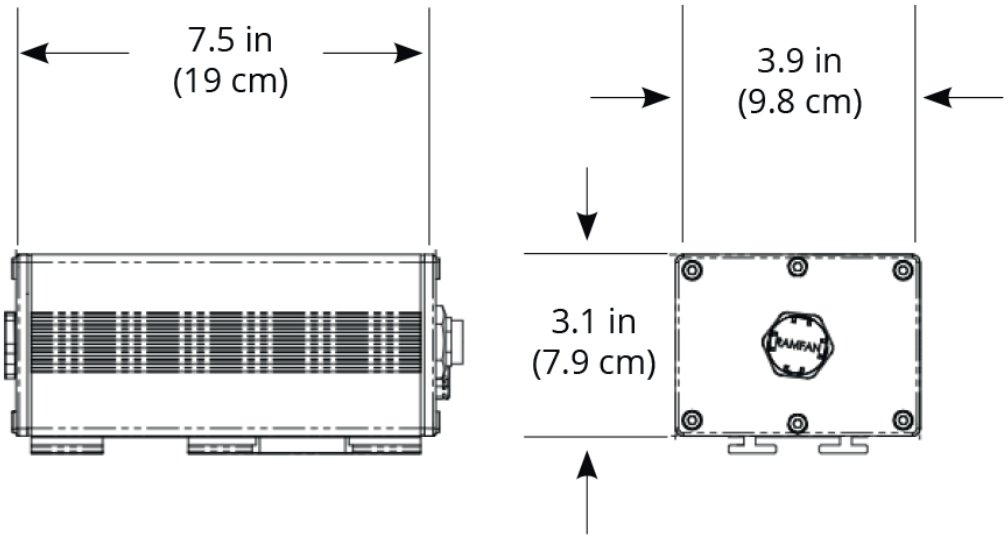

Gehäuse aus hart eloxierter Aluminiumlegierung.

Mit dem vollautomatischen Ladesystem kann der Akku in 3 Stunden oder weniger vollständig aufgeladen werden.

Sicherheitselektronik zur Überwachung und Verhinderung von Überspannung, Unterspannung, Überstrom und Übertemperatur.

Die Lithium-Ionen-Chemie bietet eine extrem hohe Energiedichte bei gleichzeitig guter Zyklenlebensdauer und Leistung.

RAMFAN | Copyright © 2026. Alle Rechte vorbehalten.

RAMFAN®

Mehr Leistung für alle Anwendungen!

Die Akkus von RAMFAN sind innen und außen robust konstruiert, um den Belastungen auf anspruchsvollen Baustellen standzuhalten. Sie eignen sich ideal für den Betrieb von tragbaren Geräten, bei denen Zuverlässigkeit und geringes Gewicht entscheidende Erfolgsfaktoren sind.

SCAN TO DOWNLOAD APP

Verfügbares Zubehör

Doppelpack-Ladegerät
Befehl #R25515
- Eingangsspannung: 120–240 V AC
- Ladestrom: 1,5 A Ausgang pro Akku, gleichzeitig Bestellnr. R25515DC
- Eingangsspannung: 12-24 VDC
- Ladestrom: 1,5 A Ausgang pro Akku, gleichzeitig

Austauschbarer PRO//connect 40V Li-Ion-Akku
Befehl #M5-40V
- Ersatzbatterie (wir empfehlen, 2 zu bestellen)

Technical Specifications

Gewicht	4.5 lb (2.1 kg)			
Schutz vor Eindringen	IP66			
Energiekapazität	216 Wh (6Ah)			
Stromspannung	40V			
Kapazität	6.0 Ah			
Zertifizierungen	UN/DOT 38.3	IEC 62133	CNAS	WEEE

RAMFAN | Copyright © 2026. Alle Rechte vorbehalten.